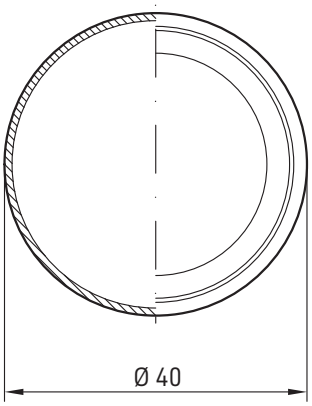

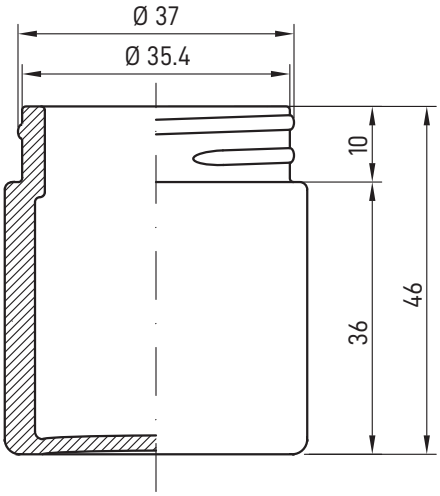

ART. VIV30AM

Sintek
contenitori sostenibili