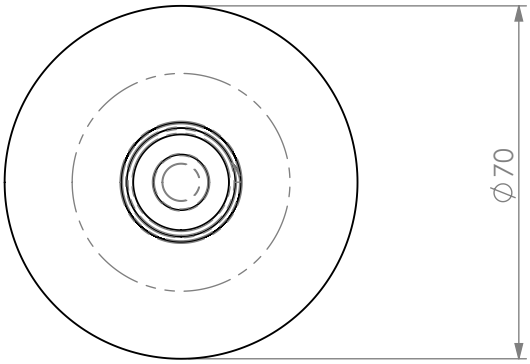

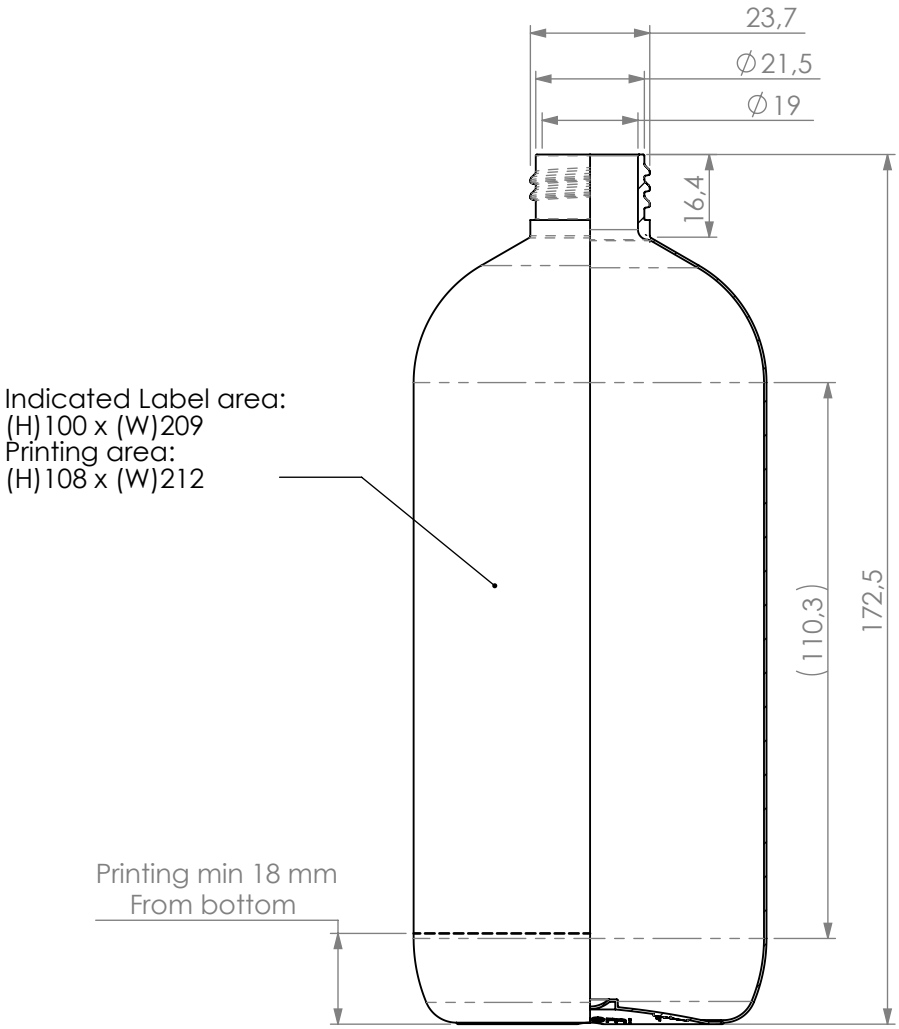

ART. SK500 PET FL

Sintek
contenitori sostenibili